SAMSUNG 삼성테크윈

iPOLiS

# 3M Full HD!

## 네트워크 모니터링의 신기원이 열리다!

3메가픽셀 Full HD 네트워크 반달 돔 카메라

# SNV-7080

- 3메가픽셀(2048x1536) 고해상도 화질 지원
- H.264/MJPEG 듀얼 코덱
- Full HD급(1080p) 30fps 영상 전송
- 2.8배(3~8.5mm) 자동 가변초점 렌즈 채용
- 스마트 코덱, IPv4/IPv6 지원
- IP66 방진방수 규격, PoE 지원

3메가픽셀 Full HD 네트워크 반달 돔 카메라

# SNV-7080

3M | 16:9 FHD | 2.8x Motorized VF Lens | Dual Codec | Smart Compression | IP66 | IPv4 IPv6 | PoE | Network

## 주요사항

ONVIF

| 항 목 | SNV-7080 |
|---|---|
| **영 상** | |
| 촬상 소자 | 1/2.8형 3M PS CMOS |
| 총 화소수 / 유효 화소수 | 2,144(H) x 1,588(V) / 2,096(H) x 1,561(V) |
| 주사 방식 / 최저조도 | 프로그레시브 / 0.001 Lux (Sens up 60x) |
| S/N 비 | 50dB |
| 영상 출력 | CVBS : 1.0 Vp-p / 75Ω composite, 704x480(N), 설치용 |
| **렌즈** | |
| 초점거리 / 구경비 | 3~8.5mm (2.8x) Motorized Vari-focal / F1.2 |
| 화각 | H : 100˚ (Wide) ~ 35.3˚ (Tele), V : 74.6˚ (Wide) ~ 26˚ (Tele) |
| 최소 지근 거리 | 0.5 m |
| 포커스 제어 | Remote control via network (Manual, One-shot AF) |
| **카메라 기능** | |
| 카메라 타이틀 | Off / On (영/숫자/기호 최대 15자) |
| Day & Night | Auto (ICR) / Color / B/W |
| 역광보정 | Off / BLC / HLC / WDR |
| Wide Dynamic Range | Off / On (*2M 모드만 지원) |
| 콘트라스트 개선 | SSDR (Samsung Super Dynamic Range) (Off / On) |
| 노이즈 제거 | SSNRIII (2D + 3D Noise Filter) (Off / On) |
| 동작탐지 | Off / On (최대 4개 영역 설정 가능) |
| 프라이버시 기능 | Off / On (1ea 4 Point Polygonal + 16ea Rectangular zones) |
| Sens-up(Frame Integration) | Off / Auto (2x ~ 60x) |
| Gain Control | Off / Low / Medium / High |
| 화이트발란스 | ATW / AWC / Manual / Indoor / Outdoor |
| 전자셔터 | Auto / A.FLK / Manual (1/30 ~ 30,000sec) |
| Flip / Mirror | Off / On |
| 알람 | 입력 1개 / 출력 1개 (RELAY) |
| **네트워크** | |
| 비디오 압축 방식 / 이더넷 | H.264, MJPEG / RJ-45(10/100BASE-T) |
| 해상도 | 〈3M 모드〉<br>2048x1536, 1920x1080P(Full HD), 1600x1200, 1280x1024, 1280x960, 1280x720P(HD), 1024x768, 800x600, 800x450, 640x480, 640x360, 320x240, 320x180<br>〈2M 모드〉<br>1920x1080P(Full HD), 1280x1024, 1280x960, 1280x720P(HD), 1024x768, 800x600, 800x450, 640x480, 640x360, 320x240, 320x180 |
| 프레임레이트 | 30fps 지원 (3M 모드 : 20fps 지원) |
| 스마트압축 | 지원 (Area Based Method, Face Detection Method) |
| 화질 제어 | H.264 : 압축레벨, 비트레이트 레벨 제어 / MJPEG : 화질 레벨 제어 |
| 비트레이트 제어 | H.264 : CBR 또는 VBR / MJPEG : VBR |
| 동시 전송 능력 | 최대 6종의 스트림 동시 전송 |
| 오디오 입/출력 단자 | 마이크/라인 입력, 라인 출력 |
| 오디오 압축 방식 / 통신 / IP | G.711 U-LAW 압축 방식 / 양방향 / IPv4, IPv6 |
| 프로토콜 | TCP/IP, UDP/IP, RTP(UDP), RTP(TCP), RTSP, NTP, HTTP, HTTPS, SSL, DHCP, PPPoE, FTP, SMTP, ICMP, IGMP, SNMPv1/v2c/v3(MIB-2), ARP, DNS, DDNS |
| 보안 | HTTPS(SSL) 인증 방식, 다이제스트 인증 방식, IP 주소 필터링<br>사용자 접속 로그 기록, 802.1x 인증 방식 |
| 전송 방식 / 최대 동시접속자 | 유니캐스트/멀티캐스트 / 10명 (유니캐스트 모드) |
| 메모리 슬롯 / ONVIF 대응 | SD/SDHC 메모리 슬롯 / 지원 |
| 웹페이지 언어 | 다국어, 한국어 |
| 웹뷰어 | 지원 OS : Windows XP / VISTA / 7, MAC OS<br>지원 웹브라우져 : Internet Explorer 7.0 or Higher, Firefox, Google Chrome, Apple Safari |
| 통합 관리 소프트웨어 | NET-i viewer |
| 동작 온/습도 | -40˚ C ~ +50˚ C/ ~ 90% RH |
| 방진/방수 대응 | IP66 등급 (방수) |
| 사용전원/소비전류 / 소비 전력 | 12V DC, 24V AC, PoE(IEEE802.3af) / 최대 11W (히터 사용) |
| **외관** | |
| 색상 / 재질 | 아이보리 / 알루미늄 |
| 외형 치수 (WXHXD) | H134.5 x Ø160mm |
| 무게 | 1.4Kg |

## 외관도

단위 : mm

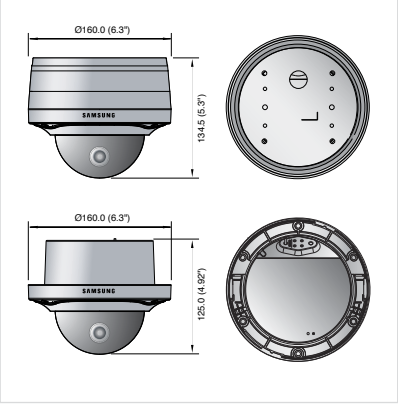


eco RoHS compliant

에코마크는
삼성테크윈의 친환경제품을 지향하는 마크로서,
유럽의 환경기준(RoHS)을 만족하는 제품입니다


SAMSUNG 삼성테크윈

경기도 성남시 분당구 삼평동 701번지
판교 R&D센터 삼성테크윈(주) SS사업부

· 영업 TEL. 070-7147-8771~8
FAX. 031-8018-3715
· 대구영업소 TEL. 053-742-3098
· 부산영업소 TEL. 051-640-8233
· A/S 및 기술문의 TEL. 1588-5772
· 홈페이지 www.samsungipolis.co.kr


무상 A/S 2년 보장

원격서비스 Remote Service

원격서비스 실시

인터넷에 연결된 당사 장비(DVR, 네트워크 제품군)의 원격 기술지원 서비스를 제공합니다.

■ 본 제품은 품질향상을 위해 사전예고 없이 변경될 수 있습니다.