삼성테크윈 SAMSUNG

iPOLiS

SNV-5010

Diagonal 6mm(1/3형) 1.3 메가픽셀 HD 네트워크 반달 카메라

WiseNet I | H.264 | 1.3M | 16:9 HD | PoE | IPv6

제품특징

- H.264, MPEG-4, MJPEG Multiple Encoding
- 1.3 메가픽셀 (1280 x 1024), 16 : 9 HD (720p) 해상도 지원
- HD 기준 30fps, 1.3메가픽셀 기준 22fps 실시간 영상 전송
- 멀티 스트리밍 지원
- 3mm 메가픽셀 고정 렌즈 사용
- Progressive Scan
- SSNRIII (Samsung Super Noise Reduction)
- IPv6 지원
- 반달 하우징 (IP66)
- PoE (Power over Ethernet)
- 지능형 영상 분석 기능

ONVIF

주요사양

Camera		SNV-5010
촬상소자		Diagonal 6mm(1/3형) 1.3 메가픽셀 PS CMOS
주사 방식		Progressive Scan
유효 화소수		1,329(H) x 1,049(V), 1.39 메가픽셀
최저조도		1 Lux
기능	프라이버시 기능	On / Off (최대 12개 영역)
	전자셔터	Auto (1/30 ~ 30,000sec) / A.FLK / Manual
	Sens-up	Auto / Off (Seletable up to 60배)
	2D+3D DNR (SSNRIII)	On / Off (Level adjusment)
	OSD	내장 (Camera Title support)
S / N 비 (AGC Off)		50dB (AGC off, Weight on)
렌즈	초점거리	Fixed : 3mm
	최대 구경비	F1.8
방진 / 방수		IP66
동작온도 / 동작습도		-10°C ~ +50°C / 20% ~ 80% RH
사용전원 / 소비전력		12V DC (±10%), PoE / 최대 6W
크기		125.2(W) x 52(H) x 115.2(D)mm
중량		160g

Network			SNV-5010
인터넷 브라우저			Internet Explorer 6.0 이상, Firefox, Google Chrome, Safari
Network Board	OS		Embedded Linux
	하드웨어	Flash memory	128M byte
		RAM	256M byte
		Ethernet	RJ-45 (10/100BASE-T)
		PoE	내장 (IEEE802.3af Class 2)
영상	압축방식		H.264 / MPEG-4 / MJPEG 멀티코덱
	해상도		1280 x 1024 (SXGA), HD (16 : 9, 1280 x 720p) SVGA (800 x 600), VGA (640 x 480), QVGA (320 x 240)
	전송속도		SXGA : 22fps, HD / SVGA / VGA / QVGA : 30fps
	스트리밍		H.264 / MPEG-4/ MJPEG 다중 전송
지능형 동작탐지			Scene change, Virtual line, Enter / Exit, Appear / Disappear
네트워크	IP		IPv4 / IPv6
	프로토콜	IPv4	TCP/IP, UDP/IP, RTP(UDP), RTP(TCP), RTSP, NTP, HTTP, HTTPS, SSL, DHCP, PPPoE, FTP, SMTP, ICMP, IGMP, SNMPv1/v2c/v3(MIB-2), ARP, DNS, DDNS, ONVIF
		IPv6	TCP/IP, HTTP, HTTPS, SSL, DHCP
	스트리밍		Unicast, Multicast
	보안		HTTPS(SSL) login authentication, Digest login authentication IP address filtering, User access log
	DDNS		Samsung DDNS, Public DDNS services
접속자 수	Unicast		최대 10명
	Multicast		최대 20명
Web Browser Viewer (Default)	Supported OS		Windows XP / VISTA / 7, Mac OS
	PTZ 제어		Digital PTZ based on mega pixel resolution
	Plug-in		MS SilverLight 4.0
	S/W Upgrade		Web viewer UI
영상 플레이어	RTP/RTSP 스트리밍		Quicktime, VLC player
영상 관리 S/W			NET-i

외관도
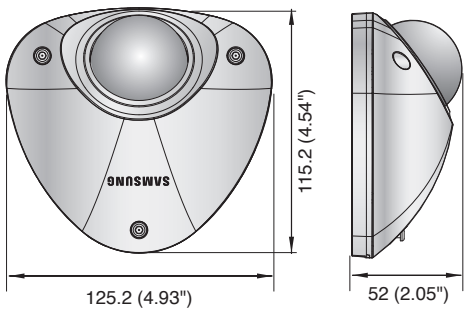
단위 : mm