H.264 Anti-Vandal WDR Network Dome Camera

SNV-3080

A1 | H.264 | 4CIF | 3.9x V/F Lens | WDR 128x 160x | D&N ICR | PoE | IP66

제품특징

- Multiple Encoding(H.264, MPEG4, MJPEG)
- 최대 4CIF급 (704x480) 30fps 전송 가능
- 2.8~11mm Vari-Focal Anti-Vandal Dome(IP66)
- 수평해상도 600본 및 최저조도 0.0002Lux
- WDR 기능(Sens up x512)
- Day & Night 기능(ICR)
- Progressive Scan 기능
- XDR (eXtended Dynamic Range) 기능
- Motion Adaptive DNR
- 흔들림 보정 기능(DIS, Digital Image Stabilizer)
- 지능형 영상 분석 기능
- 사생활 보호 기능(12영역 설정)
- Pre/Post 알람영상 저장 기능
- 표준 RTP/RTSP 지원(QuickTime, VLC Player)
- DDNS 지원 / HTTP 시큐리티 지원
- IPv4/IPv6 지원
- 2알람 입력/출력
- SD 메모리 카드 지원
- PoE 지원

외관도

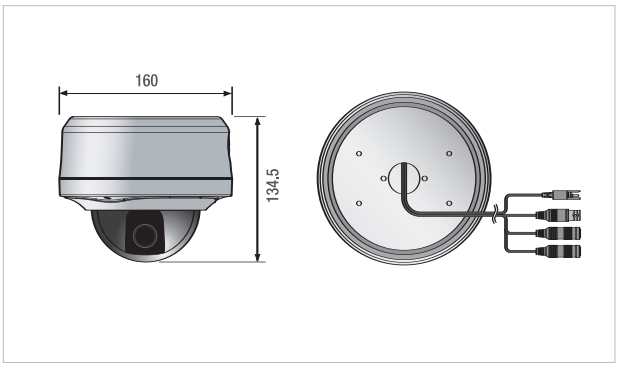

주요사양

Model		SNV-3080
카메라		
촬상소자		8.5mm(1/3형) Super HAD PS CCD, 41만 화소
유효화소수		768(H) x 494(V)
주사방식		Progressive Scan
주사선	수평	15.734KHz(INT)/15.750KHz(LL)
주파수	수직	59.94Hz(INT)/60Hz(LL)
동기방식		Internal/Line-Lock
수평해상도		600본 이상
S/N 비		52dB
최저조도		0.0002Lux (Sens-up x512, @F1.2)
기능	Day & Night	Color/BW / Auto / Ext (ICR 방식)
	WDR	Off/On (x128)
	XDR	Off / Low / Mid / High
	DNR	Off / On
	프라이버시 기능	12 영역설정 (Polygonal 방식)
	D-Zoom	x1 ~ x16 (x0.1 단계)
	PIP	Off / On
	고속 셔터	1/60 ~ 1/10Ksec (OSD)
	Sens Up	x2 ~ x512
렌즈	초점거리	3.9x, f=2.8~11mm, F1.2
	화각 수평/수직	28.8°(H) x 21.6°(V) / 94.6°(H) x 68.4°(V)
입/출력 단자	네트워크	RJ-45
	알람 입/출력	Alarm In 2Pin, Alarm Out 2Pin
동작온도/동작습도		-40℃~50℃ / 0%~90%
사용전원/소비전력		AC24V, DC12V, PoE / 8W (11W, Heater on)
중량		1,280g
외형치수		134.5(H) x 160(φ)mm
네트워크		
인터넷 브라우저		익스플로러 6.0 이상
하드웨어	OS	Embedded Linux
	Flash memory	32M byte
	SDRAM	256M byte
	SD Memory Solt	SD / SDHC
영상	압축방식	H.264 / MPEG-4 / MJPEG Multiple Codec (H.264, MPEG4 선택가능)
	해상도	4CIF(704 x 480), VGA(640 x 480), CIF(352 x 240)
	전송속도	30, 15, 8, 3, 1 fps
네트워크	이더넷	10/100 BASE-T
	IP	IPv4 / IPv6
	프로토콜 IPv4	TCP/IP, UDP/IP, RTP(UDP), RTP(TCP), RTSP, NTP, HTTP, HTTPS, SSL, DHCP, PPPoE, FTP, SMTP, ICMP, IGMP, SNMPv1/v2c/v3(MIB-2), ARP, DNS, DDNS
	프로토콜 IPv6	TCP/IP, HTTP, HTTPS, SSL, DHCP
	스트리밍	Unicast, Multicast
	보안	HTTPS(SSL) Login Authentication Digest Login Authentication
	DDNS	Samsung DDNS and Public DDNS servers
접속자 수	Unicast	최대 10명 (Multicast 최대 20명)
알람 이벤트		알람입력 / 지능형 영상 분석 / 스케줄
영상 플레이어	RTP/RTSP 스트리밍	QuickTime, VLC Player
영상 관리 S/W		NET-i