제품특징

- Multiple Encoding (H.264, MPEG-4, MJPEG)
- 최대 4CIF급(704 x 480) 30fps 전송 가능
- 수평해상도 600본 및 최저조도 0.0002Lux
- WDR 기능(x128)
- Day & Night 기능 (ICR)
- Progressive Scan 기능
- XDR (eXtended Dynamic Range) 기능
- Motion Adaptive 2D/3D DNR
- 흔들림 보정 기능 (DIS, Digital Image Stabilizer)
- 지능형 영상 분석 기능
- 사생활 보호 기능 (12영역 설정)
- 양방향 음성 전송 기능
- Pre/Post 알람영상 저장 기능
- 표준 RTP/RTSP 지원 (QuickTime, VLC Player)
- DDNS 지원 / HTTP 시큐리티 지원
- IPv4/IPv6 지원
- 2알람 입력/출력
- SD 메모리 카드 지원
- PoE 지원

외관도

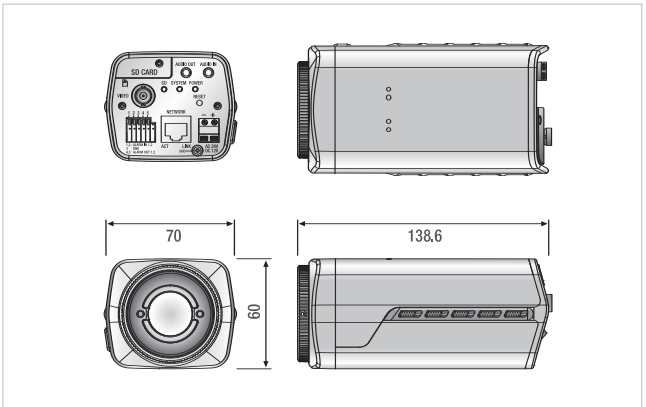

주요사양

Model			SNB-3000
카메라			
촬상소자			8.5mm(1/3형) Super HAD PS CCD, 41만 화소
유효화소수			768(H) x 494(V)
주사방식			Progressive Scan
주사선	수평		15.734KHz(INT) / 15.750KHz(LL)
주파수	수직		59.94Hz(INT) / 60Hz(LL)
동기방식			Internal / Line-Lock
수평해상도			600본 이상
S/N 비			52dB
최저조도			0.0002 Lux (Sens-up x512, @F1.2)
기능	Day & Night		Day / Night / Auto / Ext (ICR 방식)
	WDR		Off/On (x128)
	XDR		Off / Low / Mid / High
	DNR		Off / On
	프라이버시 기능		12 영역설정 (Polygonal 방식)
	D-Zoom		x1 ~ x16 (x0.1 단계)
	PIP		Off / On
	고속 셔터		1/60 ~ 1/10Ksec (OSD / 외부 설정)
	Sens Up		x2 ~ x512
	ELC		Off / On (~ 1/200Ksec)
렌즈	렌즈 Drive Type		Manual / AI (VIDEO / DC)
	Mount Type		CS / C
입/출력	네트워크		RJ-45
단자	알람 입/출력		Alarm In 2Pin, Alarm Out 2Pin
동작온도/동작습도			-10℃~50℃ / 90% RH 이하
사용전원/소비전력			AC24V, DC12V, PoE / 8W
중량			300g
외형치수			70(W) x 60(H) x 138.6(D)mm
네트워크			
인터넷 브라우저			익스플로러 6.0 이상
하드웨어	OS		Embedded Linux
	Flash memory		32M byte
	SDRAM		256M byte
	SD Memory Solt		SD / SDHC
영상	압축방식		H.264 / MPEG-4 / MJPEG Multiple Codec (H.264, MPEG4 선택가능)
	해상도		4CIF(704 x 480), VGA(640 x 480), CIF(352 x 240)
	전송속도		30, 15, 8, 3, 1 fps
네트워크	이더넷		10/100 BASE-T
	IP		IPv4 / IPv6
	프로토콜	IPv4	TCP/IP, UDP/IP, RTP(UDP), RTP(TCP), RTSP, NTP, HTTP, HTTPS, SSL, DHCP, PPPoE, FTP, SMTP, ICMP, IGMP, SNMPv1/v2c/v3(MIB-2), ARP, DNS, DDNS
		IPv6	TCP/IP, HTTP, HTTPS, SSL, DHCP
	스트리밍		Unicast, Multicast
	보안		HTTPS(SSL) Login Authentication Digest Login Authentication
	DDNS		Samsung DDNS and Public DDNS servers
접속자 수	Unicast		최대 10명 (Multicast 최대 20명)
알람 이벤트			알람입력 / 지능형 영상 분석 / 스케줄
영상 플레이어	RTP/RTSP 스트리밍		QuickTime, VLC Player
영상 관리 S/W			NET-i